产品名称： 北阳传感器PCF-CR

产品型号： PCF-CR

产品简介： 日本北阳HOKUYO

特長

世界最速の超高速応答。単独時は 16μs、連結時は 22μs

長距離での検出が難しかった耐熱ファイバや耐屈曲ファイバでも、長距離検出が可能

高輝度 LED を採用することで、遠くからでも明るく視認性の高い 7 セグ表示を実現

省配線

で工数も半減。連結型なら最大 16 台(ECO モードの場合)連結可能

仕様

形式	PCF-CR(単体)	PCF-CRM(親機)	PCF-CRS(子機)
電源電圧	DC12～24V±10%　リップル含む		
消費電流	通常時：39mA 以下(DC24V)、省電力時：28mA 以下(DC24V)		
検出距離	Super Long:1200mm, Long:800mm,Standerd:400mm Fast:250mm,High:80mm *DC12V,500×500mm 白紙,ファイバユニット:EP6-3101 使用時	Extra Long:1200mm,Ultra Long:800mm Power Long:700mm,Long:600mm,Standard:400mm Fast:250mm,High:80mm *DC12V,500×500mm 白紙,ファイバユニット:EP6-3101 使用時	
光源	4 元素赤色 LED		
連結台数	――	最大 16 台　*親機?子機を含む合計台数	
干渉防止	――	単独時 ―	
		High: 2 台 (4 台) Power Long: 8 台(16 台) Fast: 4 台 (8 台) Ultra Long:12 台(16 台) Standard:4 台 (8 台) Extra Long:12 台(16 台) Long: 8 台(16 台) ( )内は、省電力モード時	
応答時間	Super Long:7.7ms Long:1.5ms Standard:210us	親機単独時	――
		Extra Long:8ms Ultra Long:2ms	

<table>
<tr><td rowspan="3"></td><td rowspan="3">Fast:60us
High:15us</td><td>Power Long:1ms
Long:500us
Standard:250us
Fast:70us,High:16us</td><td></td></tr>
<tr><td colspan="2">連結時</td></tr>
<tr><td colspan="2">Extra Long:8ms,Ultra Long:2ms
Power Long:1ms,Long:500us,Standard:250us
Fast:85us,High:22us</td></tr>
<tr><td>動作モード</td><td colspan="3">入光時動作/遮光時動作　設定メニューによる切替え</td></tr>
<tr><td>制御出力</td><td>2 出力 NPN オープンコレクタ
許容負荷電圧/電流　DC
30V/100mA 以下
残留電圧
1.8V/100mA 以下</td><td colspan="2">2 出力 NPN オープンコレクタ
許容負荷電圧/電流　DC 30V/100mA 以下
残留電圧　1.8V100mA 以下
*連結台数 4～8 台の時は 50mA 以下、9～16 台の時は 20mA 以下</td></tr>
<tr><td>表示灯</td><td colspan="3">出力 1,2:橙色 LED</td></tr>
<tr><td>ディスプレイ</td><td colspan="3">4 桁(赤)＋4 桁(緑)　7 セグメント LED</td></tr>
<tr><td>接続</td><td colspan="3">ケーブル引出し式　φ3.8mm　2m 長
5 芯　0.2mm^2</td></tr>
<tr><td>保護構造</td><td colspan="3">IP50</td></tr>
<tr><td>質量</td><td colspan="3">約 70g(ケーブル含む)</td></tr>
<tr><td>使用周囲温度/湿度</td><td>－25～55℃(氷結なきこと)/35～85%RH(結露なきこと)</td><td colspan="2">単独～3 台時：－25～55℃(氷結なきこと)
4～8 台時：－25～50℃(氷結なきこと)
9～16 台時：－25～45℃(氷結なきこと)
/35～85%RH(氷結なきこと)</td></tr>
<tr><td>付属品</td><td colspan="3">取付金具</td></tr>
</table>

特長

- 世界最速の超高速応答。単独時は16μs、連結時は22μs
- 長距離での検出が難しかった耐熱ファイバや耐屈曲ファイバでも、長距離検出が可能
- 高輝度LEDを採用することで、遠くからでも明るく視認性の高い7セグ表示を実現
- 省配線で工数も半減。連結型なら最大16台(ECOモードの場合)連結可能

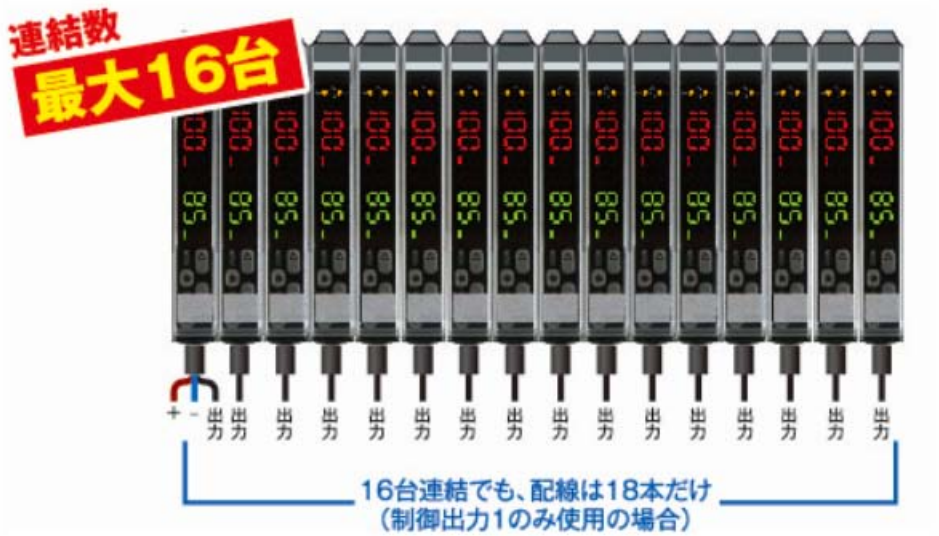

使用例

●電子部品のリード有無

●シート材の検出

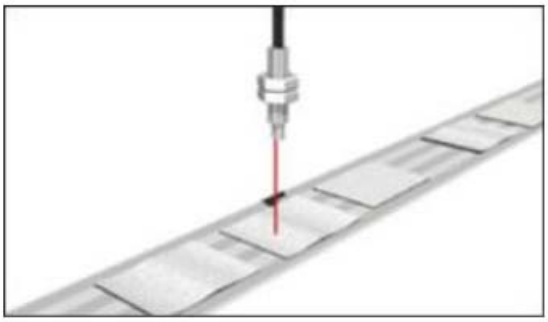

外形図

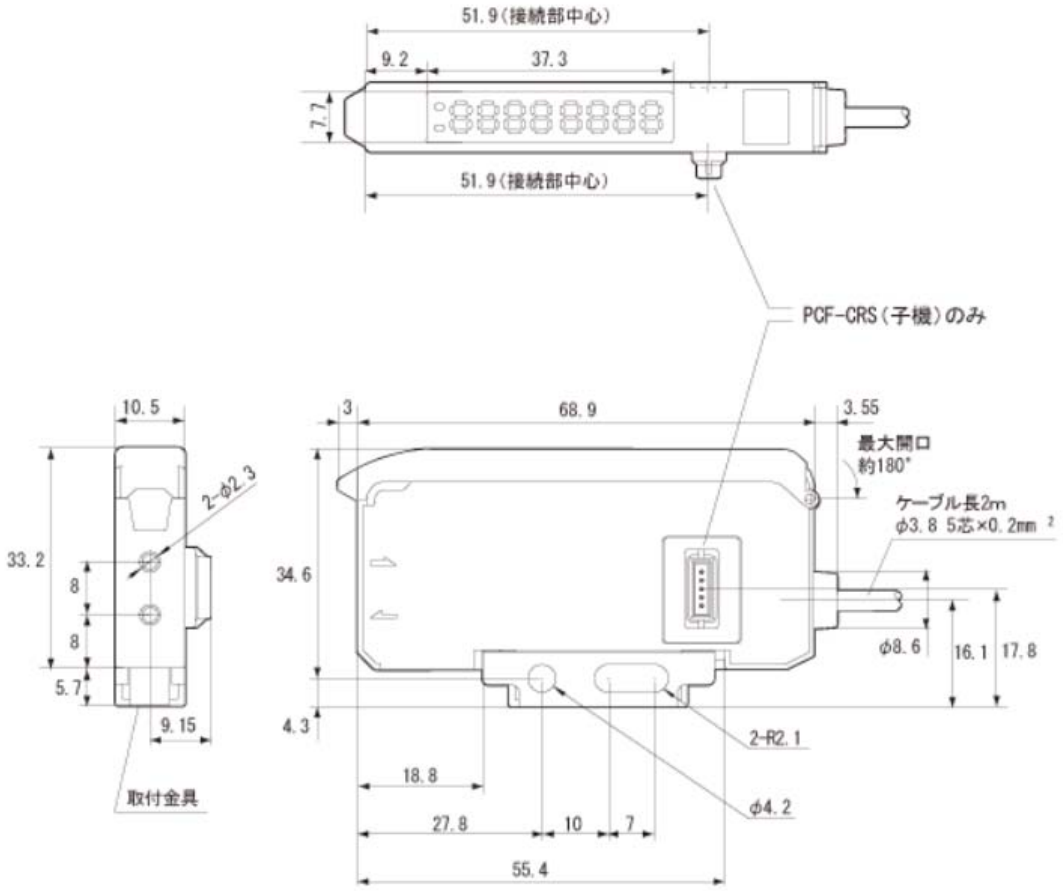

出力回路

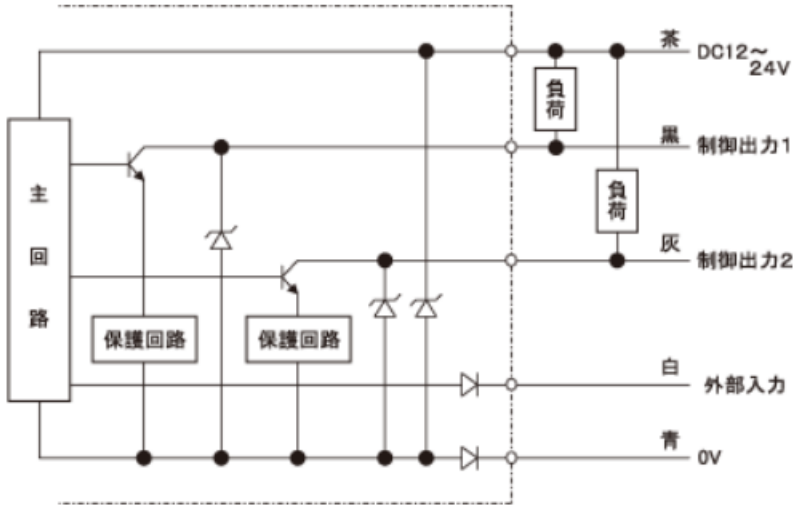

※PCF-CRS(子機)は電源線(茶・青)無し